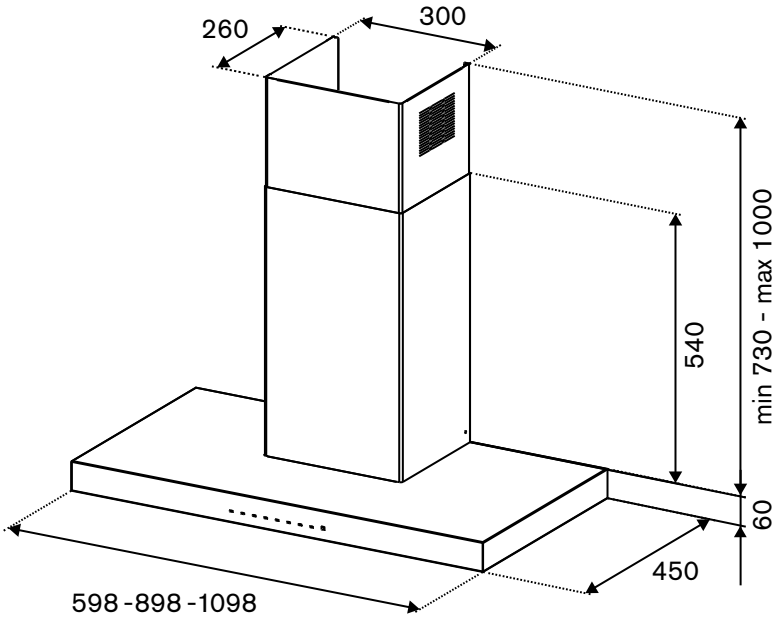
260
300
540
min 730 - max 1000
60
450
598 -898 -1098

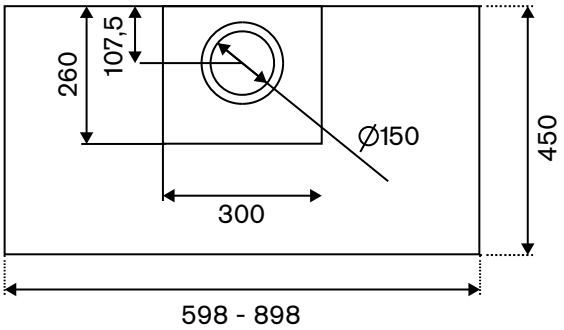
260
107,5
∅150
300
450
598 - 898